Parque Industrial do Seixal Lt 15
Rua Rodrigo Sarmento de Beires nº1
2840-068 Aldeia Paio Pires
Portugal
Tel.: +351 212 137 850
E-mail: geral@smilebath.pt

www.smilebath.pt

Artigo

Nome: KIT INTERNO DUCHE
Série: LISA

Referência:
13043136 - Cromado
13063137 - Preto

Dimensões Gerais: 2000x328x200mm

Peso: -

Outros: -

Características

-Kit Chuveiro interior
- Acabamento Cromado
- Chuveiro de mão
-Suporte
-Braço com chuveiro

Desenho Técnico e Imagem

Nota:Medidas em mm

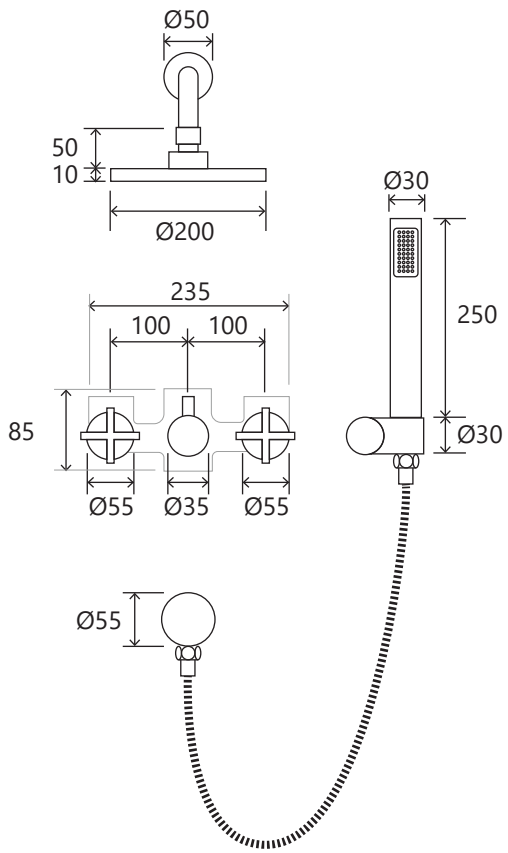

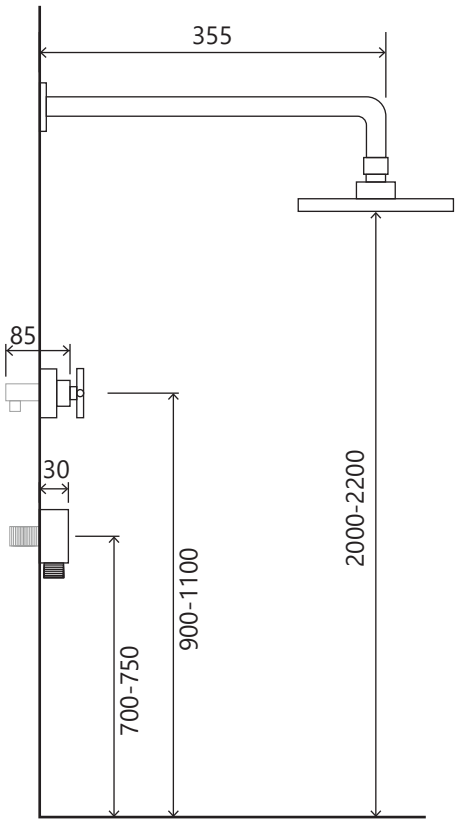

As dimensões do produto são meramente indicativas. Para instalação à medida deverão ser consideradas as dimensões retiradas da peça. Reservamos o direito de efetuar alterações técnicas de forma a melhorar a funcionalidade dos nossos produtos, sem aviso prévio.