SEIXAL
Parque Industrial do Seixal, Lt 15
Rua Rodrigo Sarmento de Beires, nº1
2840-068 Aldeia de Paio Pires
Portugal

Tlf.: +351 212 137 850

geral@smilebath.pt
www.smilebath.pt

ARTIGO

Nome: Kit de duche encastrável
Série: My Sense
Descrição: Chuveiro de mão; bicha flexível; suporte; braço de parede c/ chuveiro. Manípulo 30mm
Referência: 13060130 - kit sem manipulo

CARACTERÍSTICAS

Material: -
Dimensões gerais: -
Peso: -
Outros: -

DESENHO TÉCNICO E IMAGEM

Nota: medidas em mm

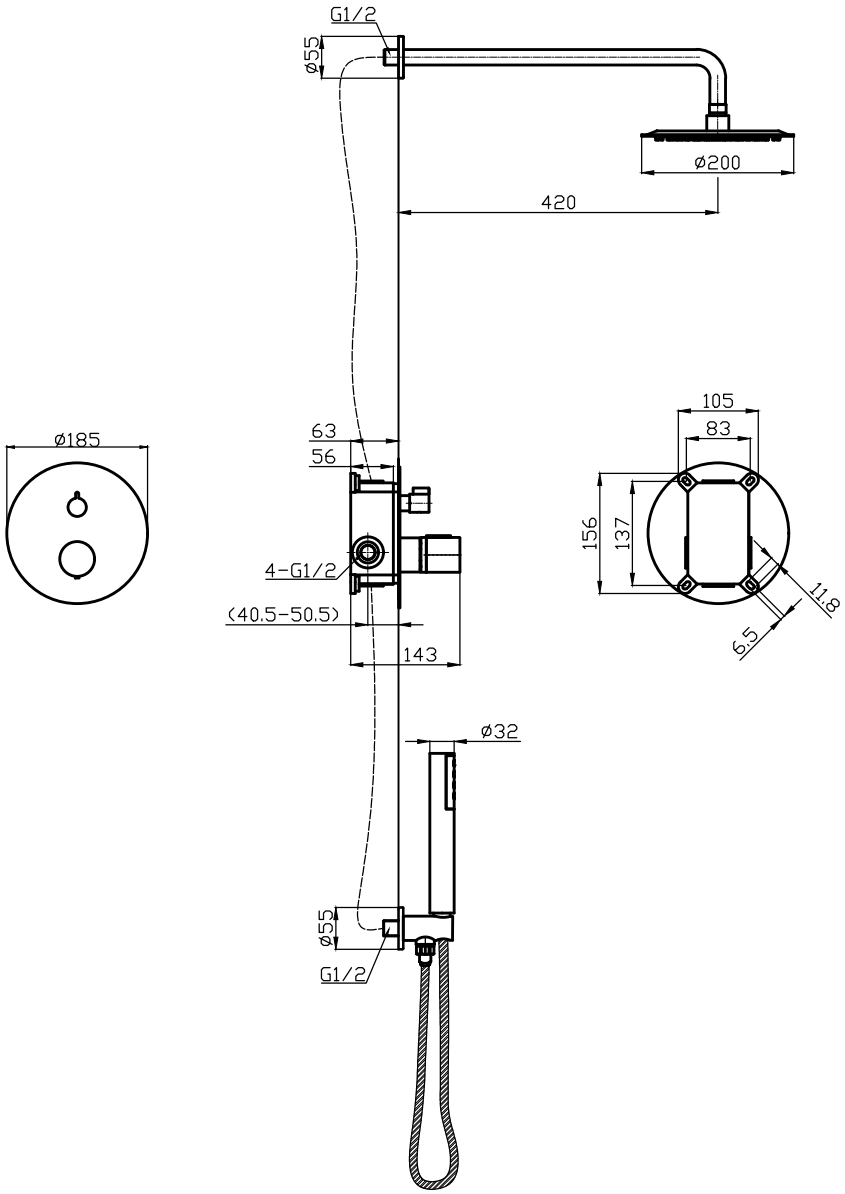

Manípulos de 30mm:

Madeira escura
Ref. 13070137

Madeira clara
Ref. 13070136

Resina cinza
Ref. 13070139

Resina branca
Ref. 13070138

Calacata
Ref. 13070135

As dimensões do produto são meramente indicativas. Para instalação à medida deverão ser consideradas as dimensões retiradas da peça. Reservamos o direito de efectuar alterações técnicas de forma a melhorar a funcionalidade dos nossos produtos, sem aviso prévio.