Rua Rodrigo Sarmento de Beires nº1 | 2840 - 068 Aldeia Paio Pires
Tel.: +351 212 137 850 | E-mail: geral@smilebath.pt

smilebath
Damos forma às suas ideias

FICHA TÉCNICA

TRELIS

SAUNA TRELIS



NOME	TRELIS
SÉRIE	WELLNESS
ACABAMENTO	MADEIRA DE CICUTA
DIMENSÕES GERAIS	2000 x 1700 x 2100 mm
INCLUI	
PAINEL CONTROLO DIGITAL	
RESISTÊNCIA E PEDRAS CERÂMICAS	
PORTA EM VIDRO TEMPERADO, ILUMINAÇÃO	
RADIO, AMPULHETA, BALDE E CONCHA	
TERMO-HIGRÓMETRO	
REFERÊNCIA	07010198

Nota: Medidas em mm

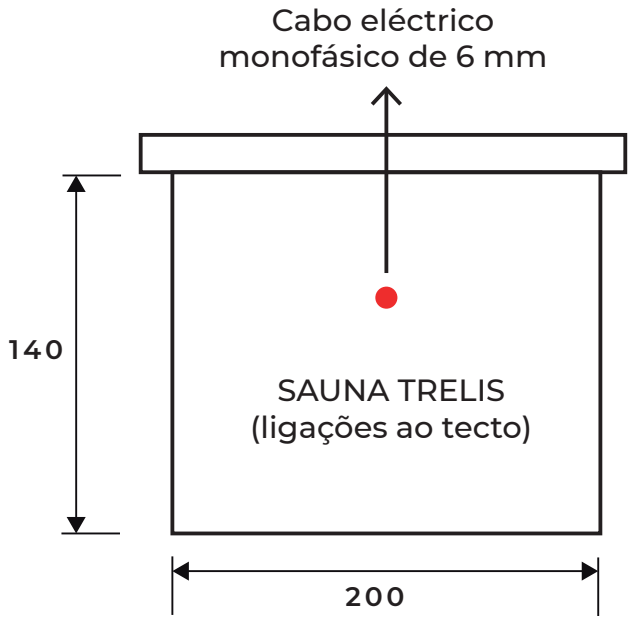

OBSERVAÇÕES
As dimensões dos produtos são meramente indicativas. Para instalações à medida, deverão ser consideradas as dimensões reais retiradas da peça.
Reservamo-nos o direito de efetuar alterações técnicas com o objetivo de melhorar a funcionalidade dos nossos produtos, sem aviso prévio.

smilebath
Damos forma às suas ideias

Rua Rodrigo Sarmento de Beires nº1 | 2840 - 068 Aldeia Paio Pires
Tel.: +351 212 137 850 | E-mail: geral@smilebath.pt

FICHA TÉCNICA

TRELIS

SAUNA TRELIS

Fornalha com pedras

Parâmetros técnicos

Condições de funcionamento e característica			
Voltagem	Ac 380/AC220	Frequência	50 Hz
Corrente		Potência nominal	<15.2 kW
Resistência de isolamento		Resistência à água	
Parâmetros de carga			
Cargas	Voltagem	Frequência	Potência nominal
Aquecedor	AC220V	50 Hz	3x5 kW
LUZ	DC12V	50 Hz	<15W
Cor da Luz	AC220V para 12V	50 Hz	<55W
Colunas			8 ohm/5W*2
Potência AUX	AC220V		

Sauna de infravermelhos

Parâmetros técnicos

Condições de funcionamento e característica			
Voltagem	AC220-240V	Frequência	50 Hz/60Hz
Potência	6000W		

OBSERVAÇÕES
As dimensões dos produtos são meramente indicativas. Para instalações à medida, deverão ser consideradas as dimensões reais retiradas da peça.
Reservamo-nos o direito de efetuar alterações técnicas com o objetivo de melhorar a funcionalidade dos nossos produtos, sem aviso prévio.

smilebath
Damos forma às suas ideias

Rua Rodrigo Sarmento de Beires nº1 | 2840 - 068 Aldeia Paio Pires
Tel.: +351 212 137 850 | E-mail: geral@smilebath.pt

FICHA TÉCNICA

TRELIS

SAUNA TRELIS

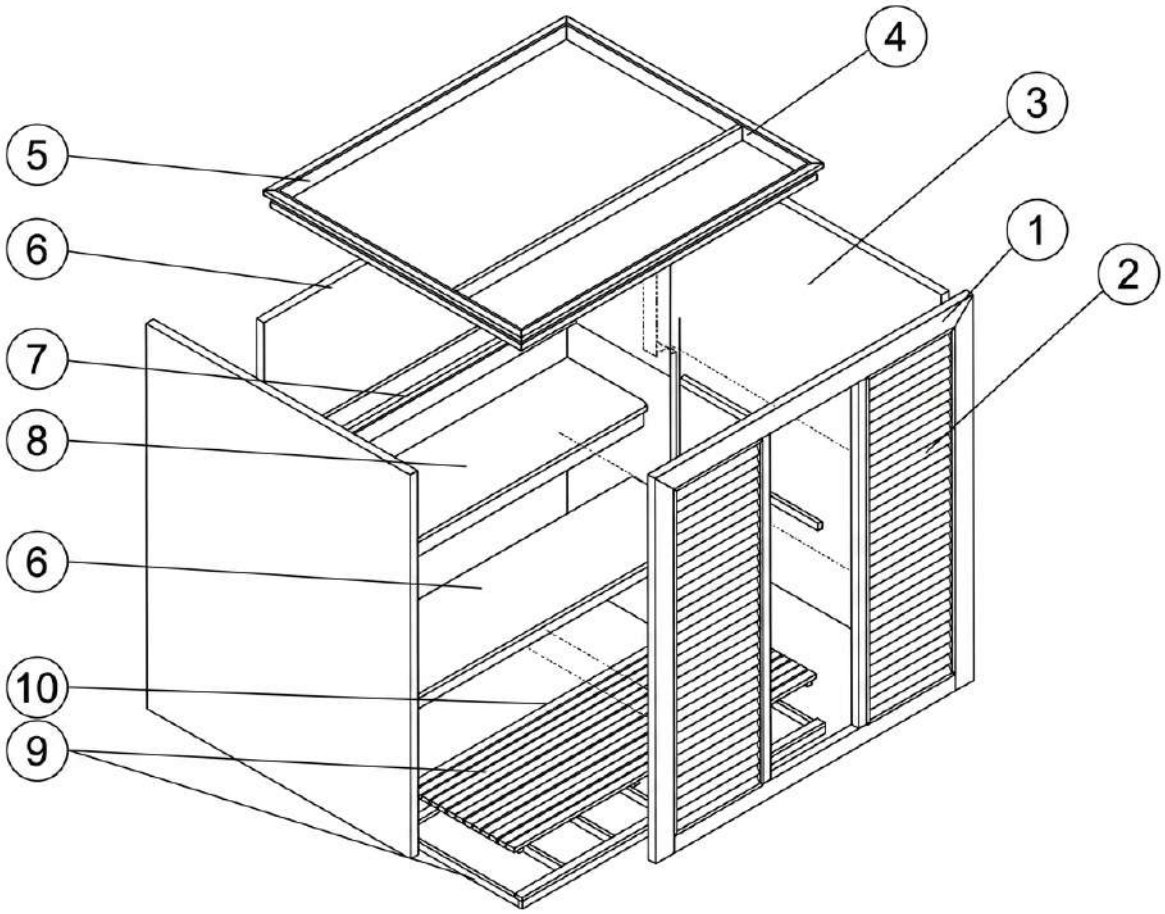

Num	Nome	Dimensões	Num	Nome	Dimensões
1	Painel Frontal	1500x1900x45	6	Painel Esquerdo	1005x1900x46
2	Painel Decorativo	1765x365x40	7	Encosto Traseiro	1400x265x40
3	Painel Direito	1005x1900x46	8	Encosto Assento	1400x500x115
4	Painel Superior	1400x960x91	9	Base	1400x960x40
5	Painel Traseiro	1400x960x91	10	Base de Circulação	1400x960x40

O esquema é para as dimensões do produto standard

OBSERVAÇÕES
As dimensões dos produtos são meramente indicativas. Para instalações à medida, deverão ser consideradas as dimensões reais retiradas da peça.
Reservamo-nos o direito de efetuar alterações técnicas com o objetivo de melhorar a funcionalidade dos nossos produtos, sem aviso prévio.

smilebath
Damos forma às suas ideias

Rua Rodrigo Sarmento de Beires nº1 | 2840 - 068 Aldeia Paio Pires
Tel.: +351 212 137 850 | E-mail: geral@smilebath.pt

FICHA TÉCNICA

TRELIS

SAUNA TRELIS

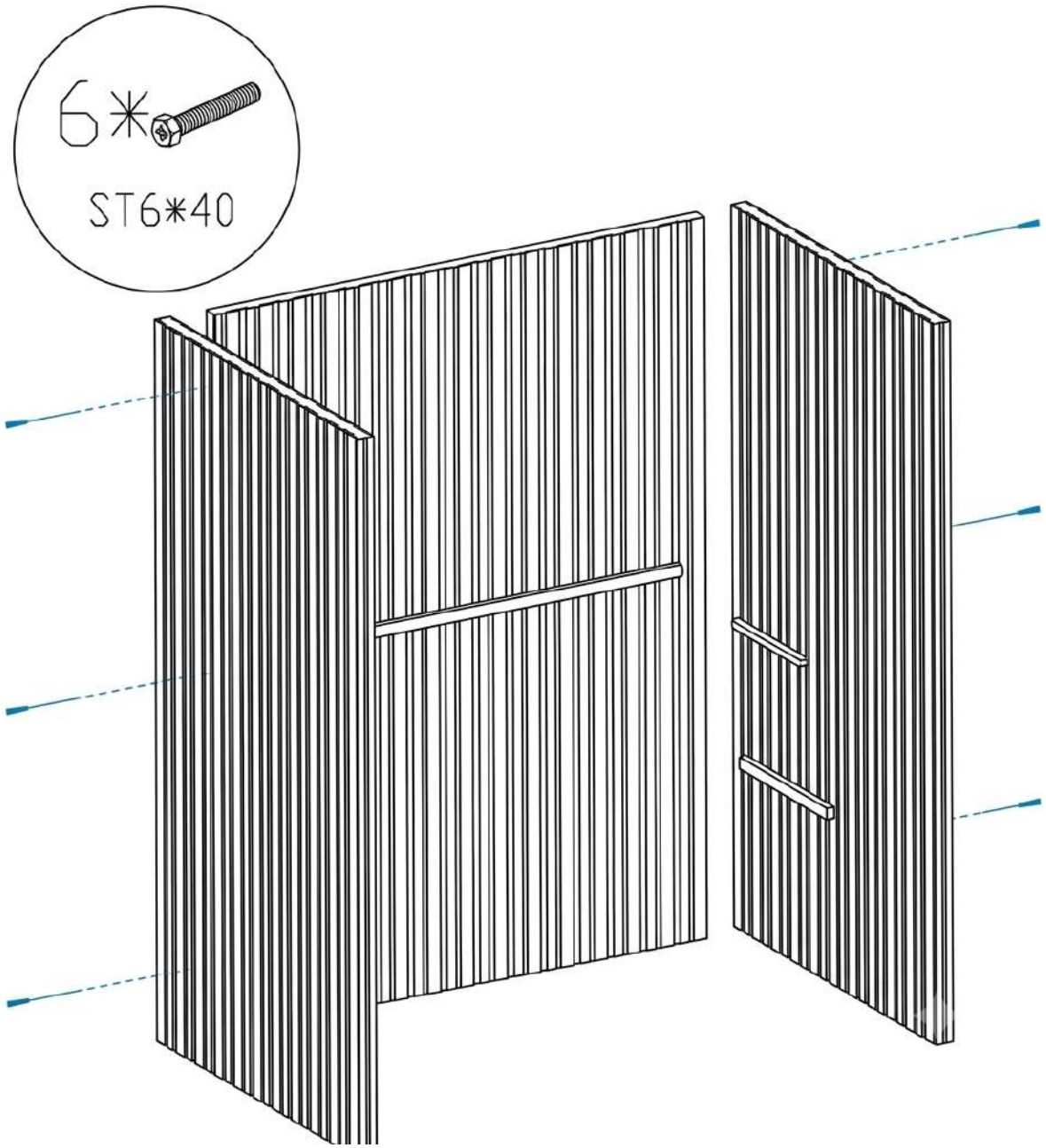

Ligar os 2 painéis laterais e o painel traseiro. Usar os parafusos nos orifícios

OBSERVAÇÕES
As dimensões dos produtos são meramente indicativas. Para instalações à medida, deverão ser consideradas as dimensões reais retiradas da peça.
Reservamo-nos o direito de efetuar alterações técnicas com o objetivo de melhorar a funcionalidade dos nossos produtos, sem aviso prévio.

smilebath
Damos forma às suas ideias

Rua Rodrigo Sarmento de Beires nº1 | 2840 - 068 Aldeia Paio Pires
Tel.: +351 212 137 850 | E-mail: geral@smilebath.pt

FICHA TÉCNICA

TRELIS

SAUNA TRELIS

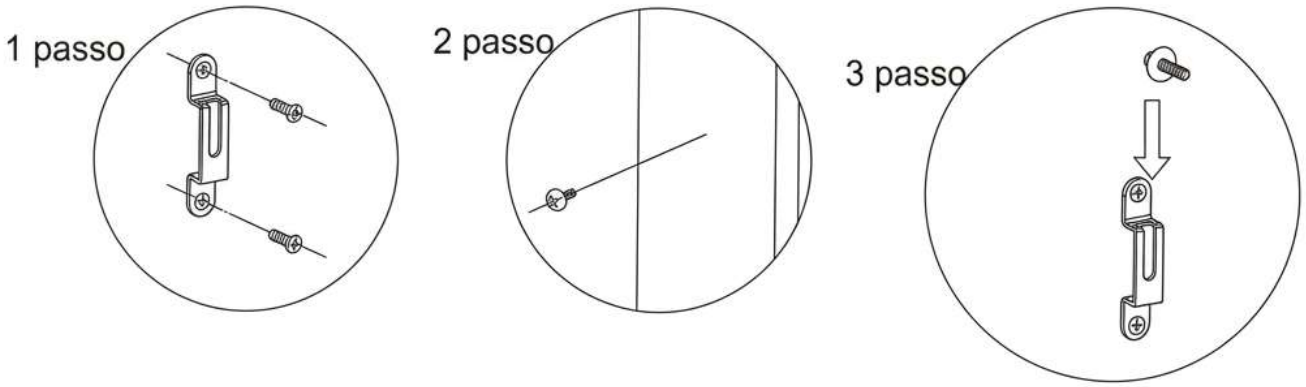

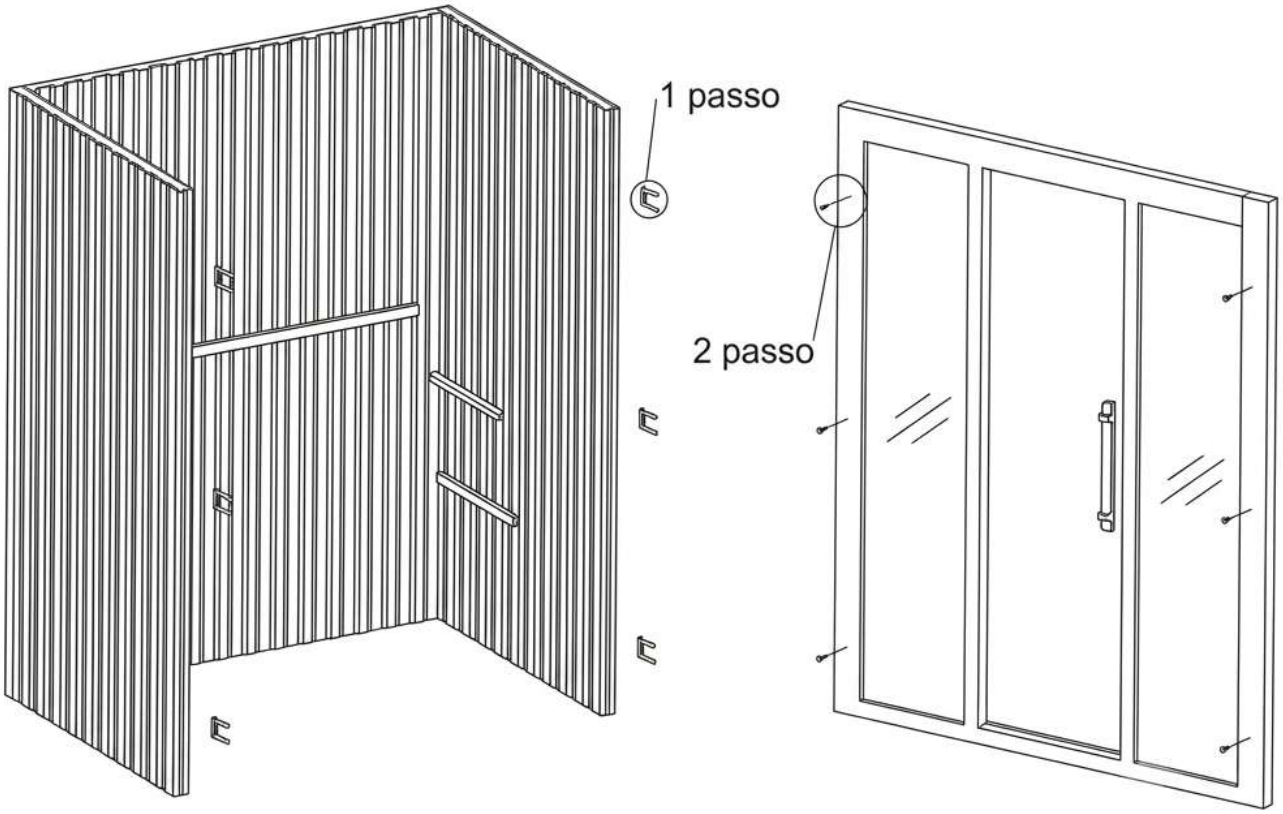

Ligação dos paineis laterais com o painel frontal

OBSERVAÇÕES
As dimensões dos produtos são meramente indicativas. Para instalações à medida, deverão ser consideradas as dimensões reais retiradas da peça.
Reservamo-nos o direito de efetuar alterações técnicas com o objetivo de melhorar a funcionalidade dos nossos produtos, sem aviso prévio.

smilebath
Damos forma às suas ideias

Rua Rodrigo Sarmento de Beires nº1 | 2840 - 068 Aldeia Paio Pires
Tel.: +351 212 137 850 | E-mail: geral@smilebath.pt

FICHA TÉCNICA

TRELIS

SAUNA TRELIS

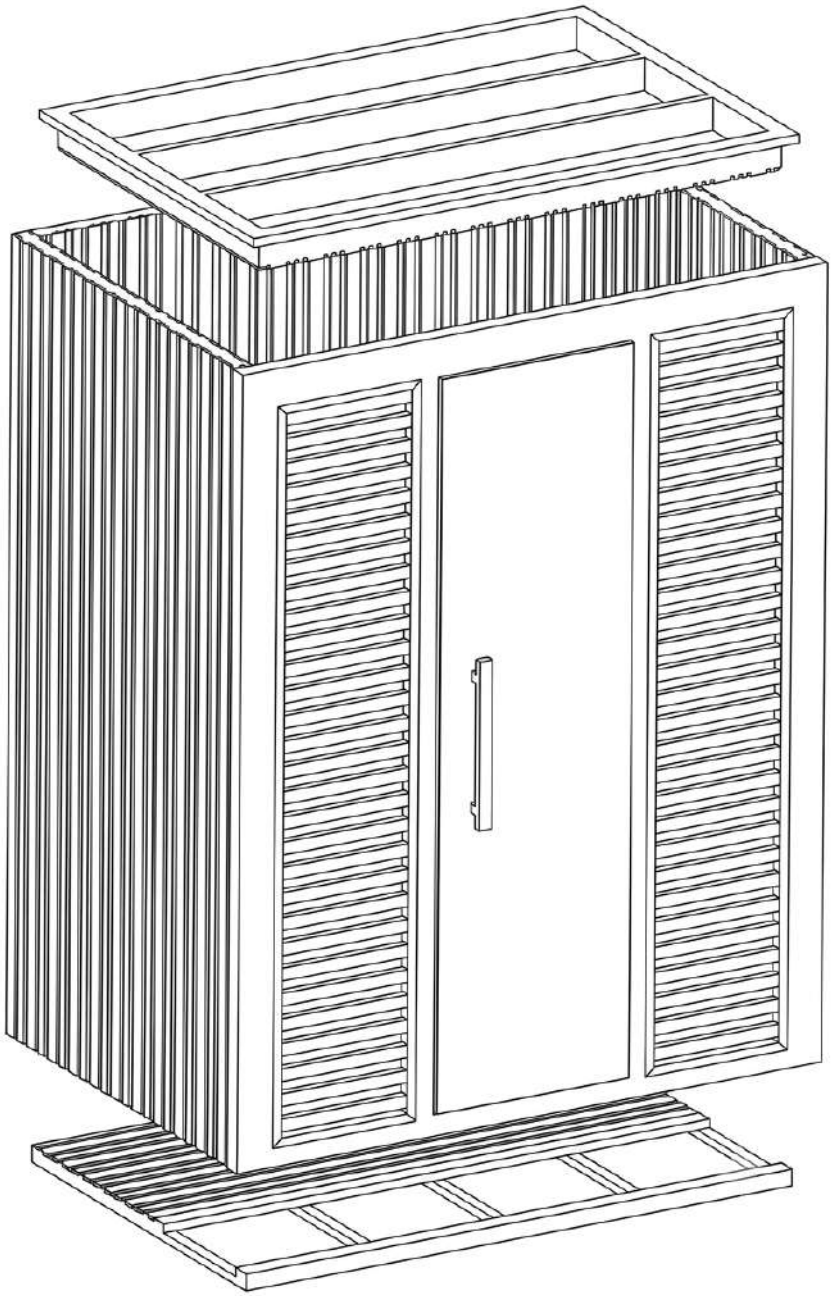

* Instalação de base
* Instalação de topo

OBSERVAÇÕES
As dimensões dos produtos são meramente indicativas. Para instalações à medida, deverão ser consideradas as dimensões reais retiradas da peça.
Reservamo-nos o direito de efetuar alterações técnicas com o objetivo de melhorar a funcionalidade dos nossos produtos, sem aviso prévio.

smilebath
Damos forma às suas ideias

Rua Rodrigo Sarmento de Beires nº1 | 2840 - 068 Aldeia Paio Pires
Tel.: +351 212 137 850 | E-mail: geral@smilebath.pt

FICHA TÉCNICA

TRELIS

SAUNA TRELIS

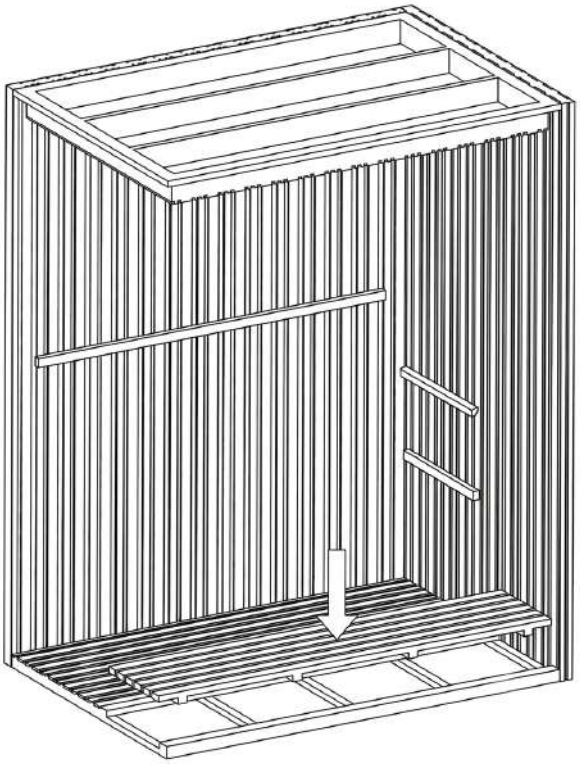

Instalação de base

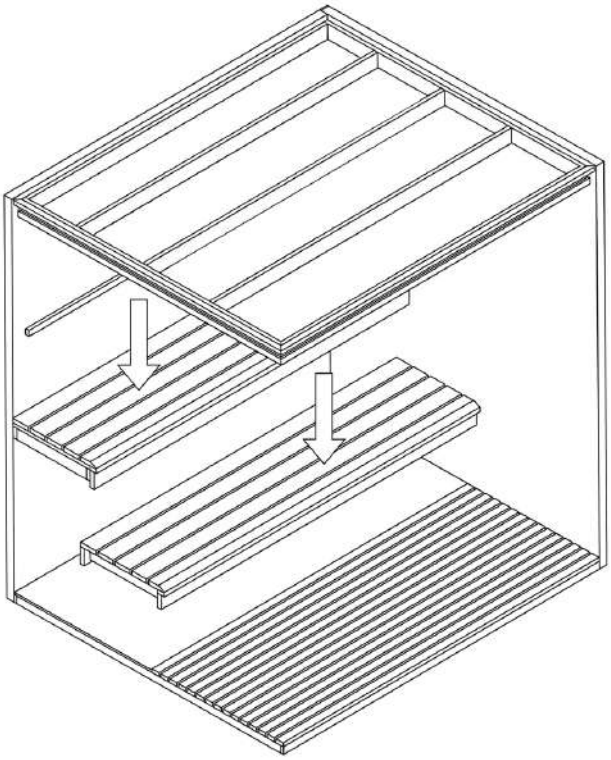

Instalação de topo

OBSERVAÇÕES
As dimensões dos produtos são meramente indicativas. Para instalações à medida, deverão ser consideradas as dimensões reais retiradas da peça.
Reservamo-nos o direito de efetuar alterações técnicas com o objetivo de melhorar a funcionalidade dos nossos produtos, sem aviso prévio.

smilebath
Damos forma às suas ideias

Rua Rodrigo Sarmento de Beires nº1 | 2840 - 068 Aldeia Paio Pires
Tel.: +351 212 137 850 | E-mail: geral@smilebath.pt

FICHA TÉCNICA

TRELIS

SAUNA TRELIS

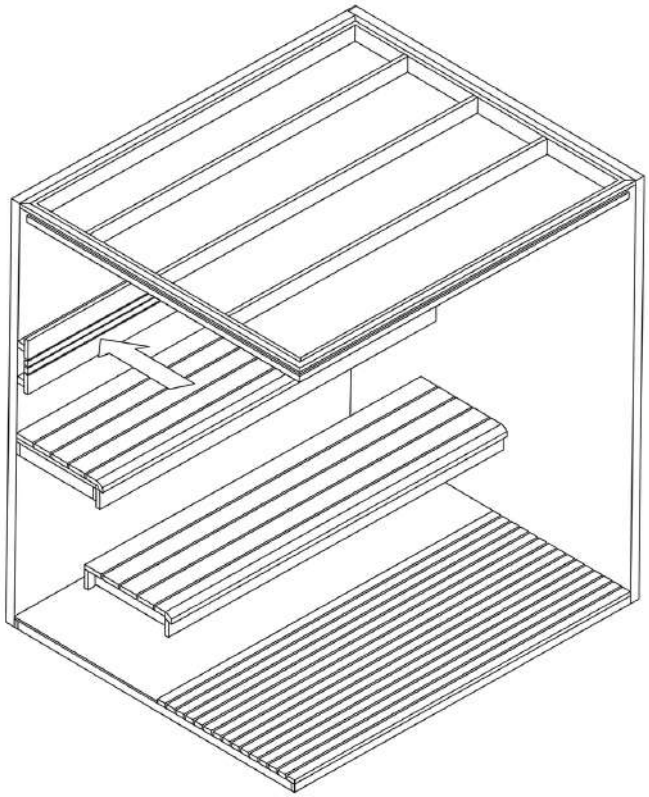

Instalação da traseira

OBSERVAÇÕES

As dimensões dos produtos são meramente indicativas. Para instalações à medida, deverão ser consideradas as dimensões reais retiradas da peça.
Reservamo-nos o direito de efetuar alterações técnicas com o objetivo de melhorar a funcionalidade dos nossos produtos, sem aviso prévio.

smilebath
Damos forma às suas ideias

Rua Rodrigo Sarmento de Beires nº1 | 2840 - 068 Aldeia Paio Pires
Tel.: +351 212 137 850 | E-mail: geral@smilebath.pt

FICHA TÉCNICA

TRELIS

SAUNA TRELIS

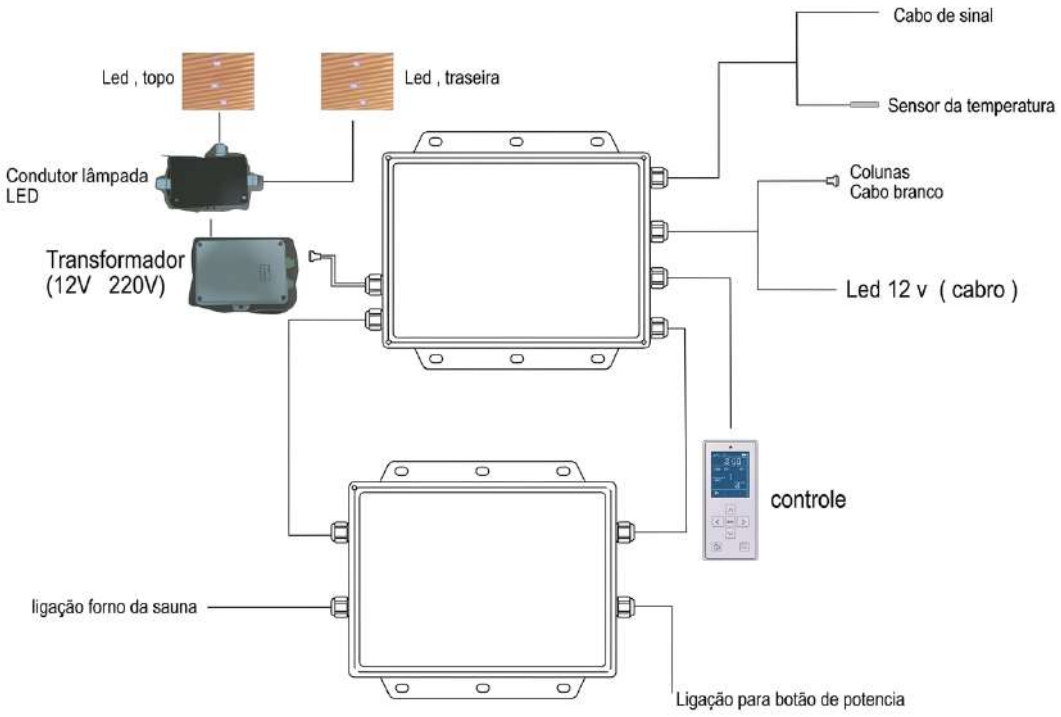

Instalação da traseira

OBSERVAÇÕES
As dimensões dos produtos são meramente indicativas. Para instalações à medida, deverão ser consideradas as dimensões reais retiradas da peça.
Reservamo-nos o direito de efetuar alterações técnicas com o objetivo de melhorar a funcionalidade dos nossos produtos, sem aviso prévio.