smilebath

Damos forma às suas ideias

FICHA TÉCNICA

INFRARED

SAUNA INFRARED



NOME	INFRARED
SÉRIE	WELLNESS
ACABAMENTO	MADEIRA NATURAL
DIMENSÕES GERAIS	1200 x 1000 x 1900 mm
POTÊNCIA	1600 W (1,6 kW)
INCLUI	
PAINEL CONTROLO EXTERNO E INTERNO	
RESISTÊNCIA E PEDRAS CERÂMICAS	
PORTA EM VIDRO TEMPERADO, ILUMINAÇÃO	
LEITOR DE CD E COLUNAS EMBUTIDAS	
REFERÊNCIA	07010188

Nota: Medidas em mm

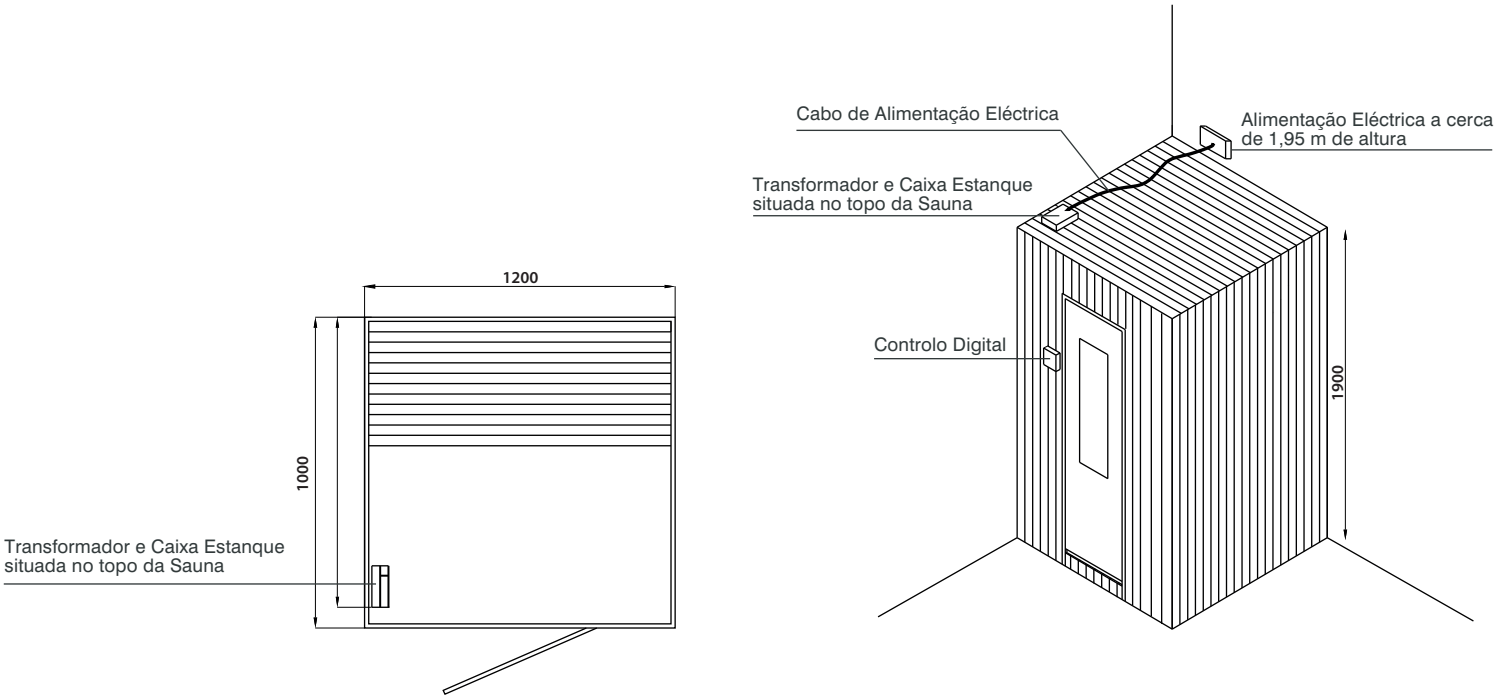

OBSERVAÇÕES

As dimensões dos produtos são meramente indicativas. Para instalações à medida, deverão ser consideradas as dimensões reais retiradas da peça.
Reservamo-nos o direito de efetuar alterações técnicas com o objetivo de melhorar a funcionalidade dos nossos produtos, sem aviso prévio.